Перв. примен.

Справ. №

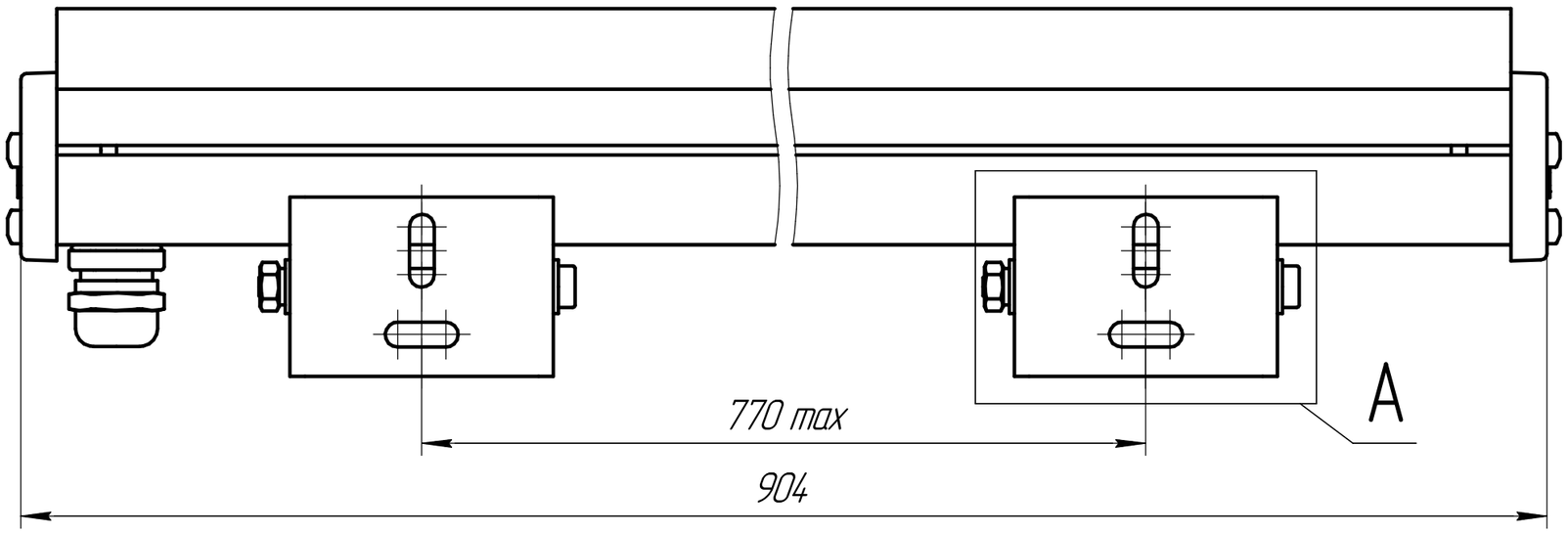

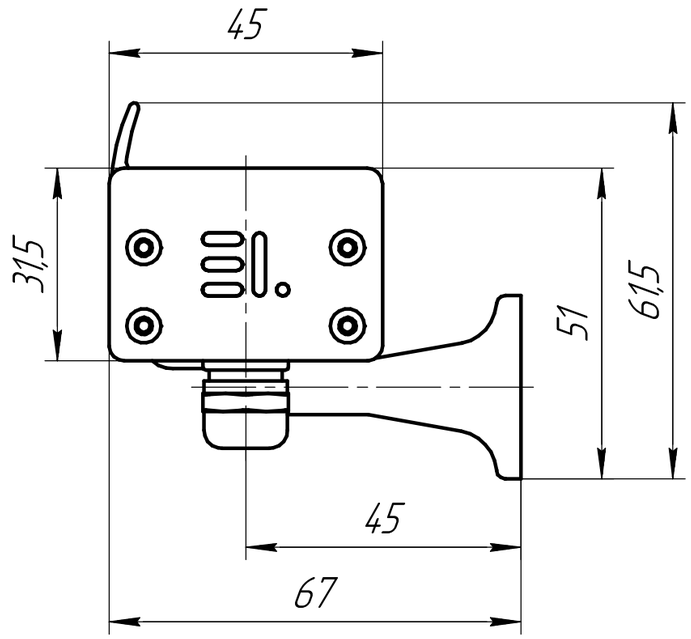

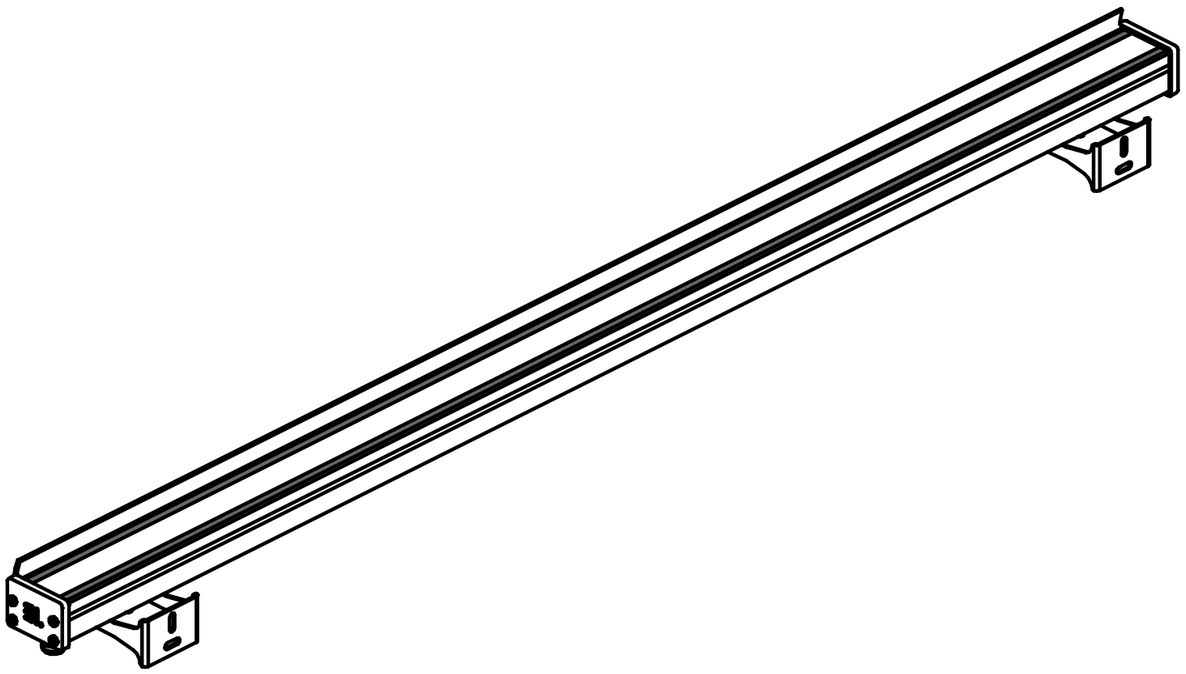

A

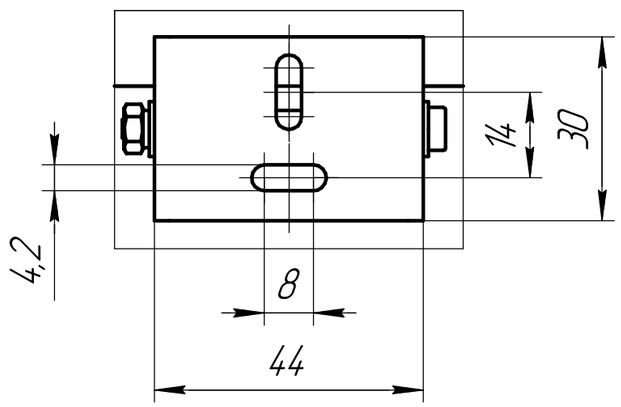

					ГЧ		
Изм.	Лист	№ докум.	Подп.	Дата	WallLine X3 Slim Blend_900 Габаритный чертеж	Лит.	Масса	Масштаб
Разраб.		Симаков А.Г.		19.12.24				1:1
Пров.						Лист	Листов 1	
Т.контр.								
Н.контр.						ООО НПО АЭК		
Утв.		Пастушков М.Е.						

Подп. и дата

Инв. № дубл.

Взам. инв. №

Подп. и дата

Инв. № подл.

Копировал

Формат А3